PATIO 131

SUNŻAL
MARKIZY • PERGOLE • DACHY SZKLANE

PATIO 131

Pergola płaska
z orynnowaniem
i odprowadzeniem
wody w słupach

PERGOLA PATIO 131

Najnowsza propozycja firmy SUNŻAL dla osób, które chcą korzystać z tarasu niezależnie od pogody.

INNOWACYJNA PERGOLA:
płaska ze słupami o przekroju **131x131 mm** oraz prowadnicami **131x80 mm,** łączonymi pod kątem prostym.

To rozwiązanie dla inwestorów, którym zależy na płaskim, minimalistycznym zadaszeniu dopasowanym do nowoczesnej architektury, a jednocześnie na wysokim komforcie – ochronie przed słońcem, deszczem i wzrokiem sąsiadów. Dzięki zastosowaniu tkanin z filtrem UV i wysokiej odporności na warunki atmosferyczne, taras pozostaje funkcjonalny przez zdecydowaną większość sezonu.

Dostępna w wariancie wnękowym, ściennym lub wolnostojącym - oraz w dowolnej kombinacji tych typów montażu. Panele poszycia w kształcie trapezów, aby umożliwić odprowadzenie wody opadowej rozwiniętej pergoli. Po rozwinięciu jedna strona poszycia jest naprężona, a druga układa się w niewielkie zakładki. Brak widocznych połączeń śrubowych profili.

Możliwość instalacji rolet SCREEN oraz przesuwnych ścianek szklanych TOMEI. Opcjonalne oświetlenie LED w profilach wiatrowych poszycia. Standardowy szybkoobrotowy napęd elektryczny Somfy io.

131

SYSTEM PATIO — PATIO 131

SPECYFIKACJA

PERGOLA PATIO 131

Szerokość:	**1 moduł:** max. 450 cm - 2 prowadnice, max. 700 cm - 3 prowadnice **2 moduły**: max. 450+450 cm - 3 prowadnice, max. 450+700 cm - 4 prowadnice, max. 700x700 cm - 5 prowadnic
Wysięg:	max. 700 cm Możliwość łączenia dowolnej ilości modułów wzdłuż wysięgu ze wspólnymi słupami.
Kąt pochylenia:	konstrukcja - 0° - pergola płaska. Poszycie konfekcjonowane w klin, ze spadkiem na jedną ze stron lub naprzemiennie.
Wysokość:	maksymalnie 350 cm (wysokość całkowita = wysokość słupów)
Montaż:	Pergola wolnostojąca, ścienna, wnękowa lub kombinacja tych typów montażu.
Poszycie:	Serge Ferrari Soltis Proof W96, Opatex PRO.
Napęd:	Napęd elektryczny Somfy io.
Odporność na deszcz:	I klasa odporności deszczowej - 17 l / m² / h - minimum 1 odpływ na każde 25 m² powierzchni pergoli.
Odporność na wiatr:	III klasa odporności wiatrowej - do 49 km/h.

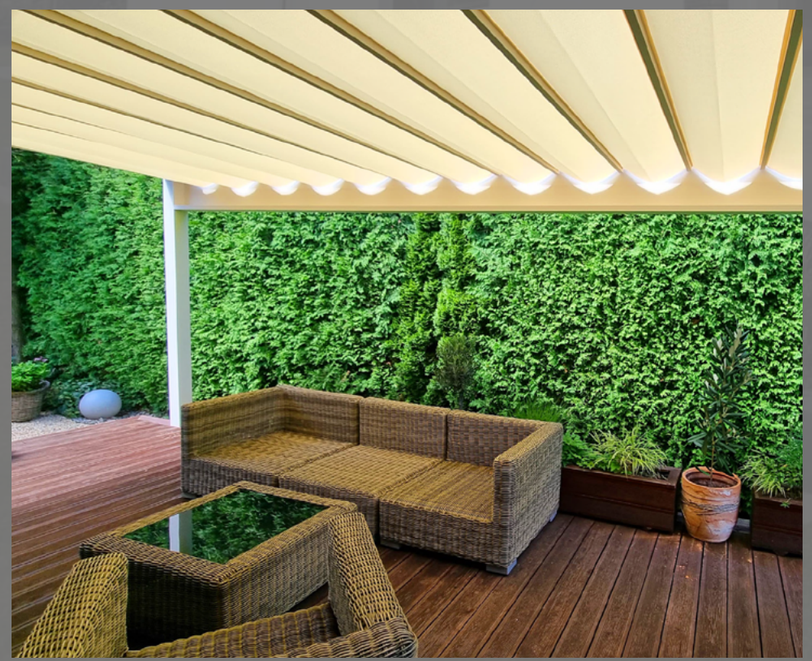

KONFIGURACJE

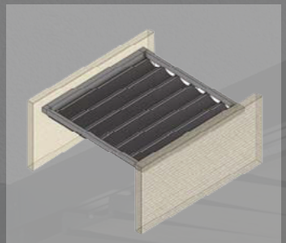

Pergola wnękowa

Pergola ścienna
z orynnowaniem

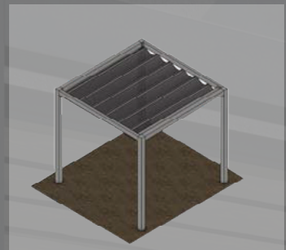

Pergola wolnostojąca

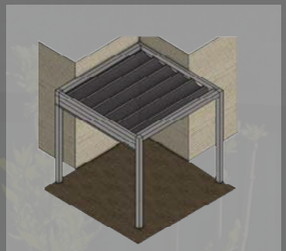

Pergola w narozniku
z orynnowaniem

Pergola ścienna
-2 moduły wzdłóż wysięgu
z orynnowaniem i daszkiem

Pergola wolnostojąca
-2 moduły wzdłóż wysięgu
z orynnowaniem i daszkiem

Patio 131 można dopasować do niemal każdego projektu tarasu – pergola dostępna jest w wersji:

- **wnękowej** – montowanej między ścianami lub słupami,
- **ściennej** – mocowanej jednym bokiem do elewacji,
- **wolnostojącej** – jako samodzielna pergola ogrodowa.

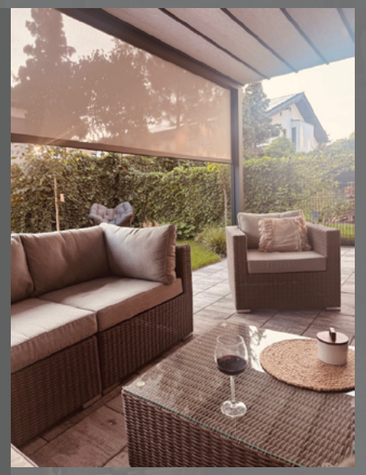

RYSUNKI TECHNICZNE

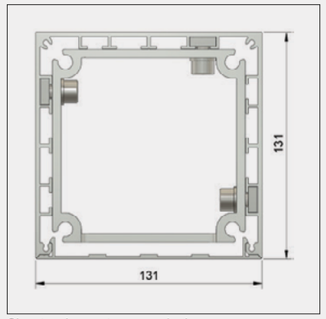

Słup + pokrywa + wzmocnienie

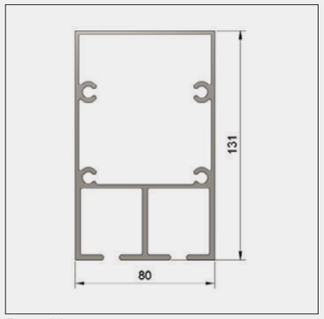

Prowadnica

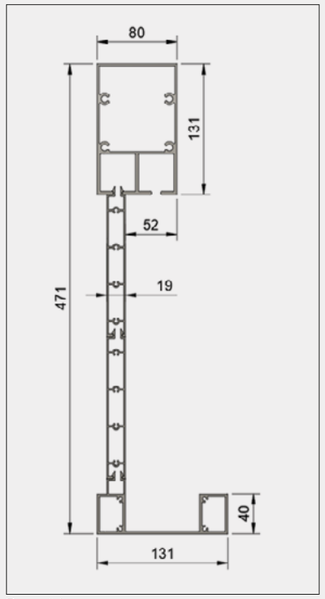

Prowadnica z rynną

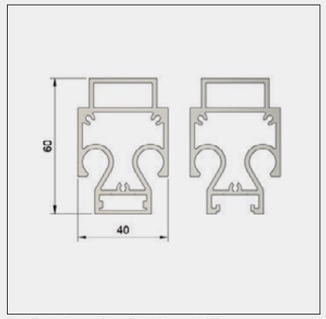

Profil wiatrowy / profil wiatrowy LED

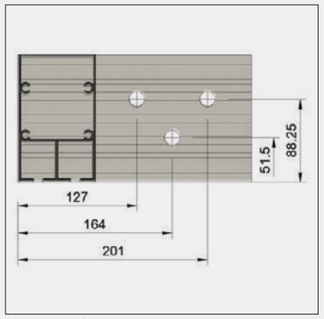

Mocowanie ścienne ramy

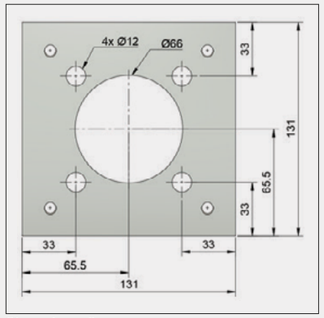

Stopa słupa zlicowana

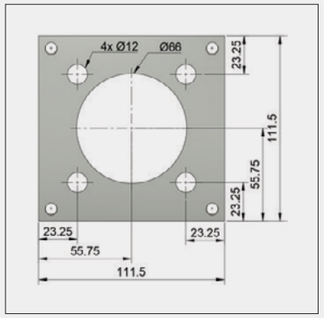

Stopa słupa wewnętrzna

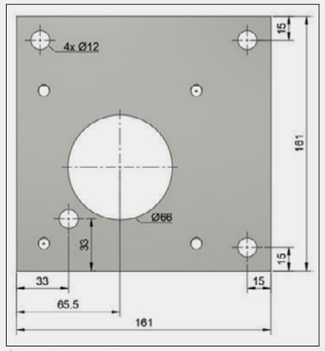

Stopa słupa narożna

Zalety Patio 131

- komfortowa strefa wypoczynku na tarasie w słoneczne i deszczowe dni
- ochrona mebli ogrodowych przed promieniowaniem UV i zawilgoceniem
- możliwość stopniowego rozbudowywania pergoli o kolejne dodatki (rolety, oświetlenie, automatyka)
- podniesienie wartości i estetyki nieruchomości

Solidna konstrukcja

Pergola oparta jest na masywnej, aluminiowej ramie o profilu 131 mm, zapewniającej stabilność nawet przy większych rozpiętościach. Taka konstrukcja pozwala bezpiecznie stosować dodatki – jak rolety boczne czy oświetlenie.

Wodoodporna tkanina dachowa

Poszycie wykonane jest z wysokiej jakości tkaniny odpornej na deszcz i zabrudzenia, wyposażonej w filtr UV. Dzięki temu chroni zarówno użytkowników, jak i meble tarasowe przed słońcem i opadami.

Zintegrowana rynna i odprowadzenie wody

Woda opadowa odprowadzana jest z powierzchni dachu przez zintegrowany system rynnowy ukryty w konstrukcji pergoli. Rozwiązanie to poprawia komfort użytkowania i pozwala zachować minimalistyczny wygląd zadaszenia.

Spójność z rodziną systemu PATIO

Patio 131 rozwija ideę systemu PATIO – rodziny pergol rzymskich SUNŻAL, oferujących różne warianty konstrukcji i wykończeń oraz bogaty wybór dodatków: **napęd elektryczny, rolety boczne Sunscreen czy możliwość montażu zasłon zewnętrznych.**

KLUCZOWE ATUTY

- **minimalistyczna, nowoczesna forma**
- **mocna konstrukcja 131 mm**
- **ochrona przed słońcem i deszczem**
- **systemowy design spójny z całą rodziną pergol SUNŻAL**
- **możliwość rozbudowy o rolety, LED, napędy i zasłony**
- **idealna do domów i obiektów komercyjnych**

Dodatki

Do naszej pergoli oferujemy szeroki wybór dodatków, dzięki którym można ją w pełni spersonalizować i dopasować do indywidualnych oczekiwań.

- Rolety boczne Screen
- Oświetlenie LED z możliwością regulacji natężenia
- Szklana zabudowa przesuwna Tomei
- Systemowe ścianki boczne żaluzjowe
- Czujniki pogodowe
- Zasłony tekstylne Velosun
- Promienniki ciepła
- Wybór dowolnego koloru konstrukcji / wzoru tkaniny

	Opis funkcji
Rolety boczne Screen	Ochrona przed słońcem, wiatrem i wzrokiem; różne typy tkanin (screen, zaciemniające, z okienkami z folii)
Oświetlenie LED	Zintegrowane, nastrojowe światło pozwalające korzystać z pergoli po zmroku
Napęd elektryczny	Sterowanie pilotem, przełącznikiem lub przez system smart home
Czujniki pogodowe	Automatyczna reakcja na wiatr, słońce i deszcz
Zasłony tekstylne Velosun	Dekoracyjny efekt, bardziej przytulna atmosfera na tarasie
Promienniki ciepła	Komfort cieplny w chłodniejsze dni, wydłużenie sezonu użytkowania
Kolor konstrukcji /tkanin	Pełna paleta RAL + szeroki wybór tkanin dachowych i screen
TOMEI	Przeszklenia boczne
Panele boczne	Aluminiowe łamacze światła

WYPOSAŻENIIA OPCJONALNE

Rolety boczne Sunscreen

Przeszklenia boczne Tomei

Panele boczne pionowe lub poziome

Zasłony zewnętrzne i tekstylia Velosun

Oświetlenie LED

Pergolę Patio 131 można rozbudować o zintegrowane oświetlenie LED montowane w konstrukcji.

Możliwość zastosowania pilotów wielokanałowych gdzie sterujemy pergola/screenami i oświetleniem.

Korzyści

- nastrojowe światło sprzyjające wieczornemu wypoczynkowi,
- możliwość przedłużenia użytkowania tarasu do późnych godzin,
- elegancki, nowoczesny efekt wizualny po zmroku.

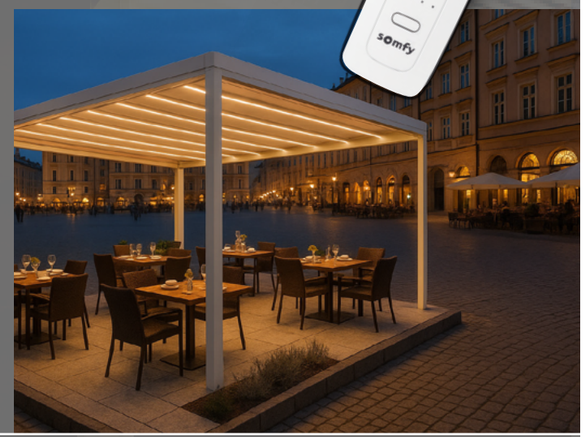

Napęd elektryczny i sterowanie

Gniazdo elektryczne występuje w wybranym przez klienta słupie. Wysokość gniazdka dostosowujemy do potrzeb zamawiającego.

Dla maksymalnej wygody pergola może być wyposażona w napęd elektryczny sterujący poszyciem dachu oraz roletami bocznymi:

- sterowanie pilotem, przełącznikiem ściennym lub z poziomu systemu „inteligentnego domu",
- możliwość rozbudowy o czujniki pogodowe (wiatru, deszczu, słońca), które automatycznie reagują na zmieniające się warunki,
- komfort obsługi dla użytkowników prywatnych i obiektów komercyjnych (kawiarnie, restauracje).

Kolory konstrukcji

Patio 131 wpisuje się w nowoczesną architekturę dzięki możliwości dopasowania:

- **koloru konstrukcji** – lakierowanie proszkowe według popularnych wzorów z palety RAL, spójnych z innymi systemami SUNŻAL
- **tkaniny dachu i rolet** – bogata kolekcja tkanin technicznych o różnych stopniach przepuszczalności światła i najwyższej odporności.

9016 ST
DROBNA STRUKTURA
AXALTA AE03059901620

9006 ST
DROBNA STRUKTURA
INVER 51156/PQX906

9007 ST
DROBNA STRUKTURA
AXALTA AE03257900720

7016 ST
DROBNA STRUKTURA
INVER 18895/PQX716

8019 ST
DROBNA STRUKTURA
AXALTA AE03058801920

~DB 703
DROBNA STRUKTURA
TIGER 29/80077

9005 ST
DROBNA STRUKTURA
AXALTA AE03054900520

RAL 9003
PÓŁPOŁYSK

RAL 1013
PÓŁPOŁYSK

RAL 9006
PÓŁPOŁYSK

RAL 7016
PÓŁPOŁYSK

RAL 8019
PÓŁPOŁYSK

RAL 9005
PÓŁPOŁYSK

Kolory tkanin

Tkaniny dachowe Soltis

W96-8102 W96-1103 W96-8861 W96-2171 W96-2047

Tkaniny dachowe Opatex

LATO ESTERNO LISCIO / FLAT OUTER SIDE
LATO INTERNO GOFFRATURA PRO / PRO EMBOSSING INNER SIDE

Tkaniny do rolet Sunscreen

SERGE 600 5 %

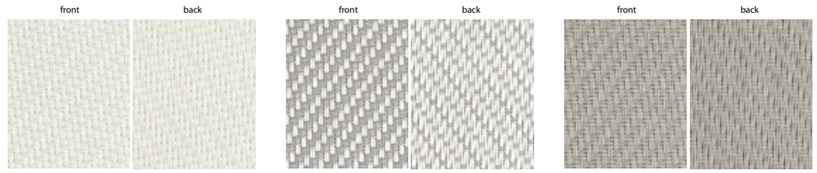

Serge 600 002002 white | white
Serge 600 002007 white | pearl grey
Serge 600 007007 pearl grey | pearl grey

Serge 600 008002 linen | white
Serge 600 008008 linen | linen
Serge 600 033033 sandstone

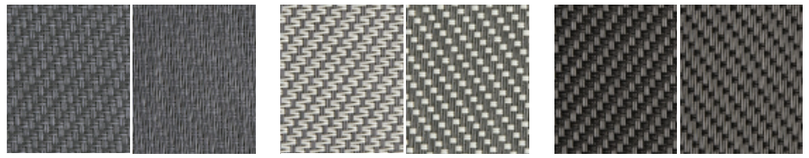

Serge 600 001001 grey | grey
Serge 600 001002 grey | white
Serge 600 001010 grey | charcoal

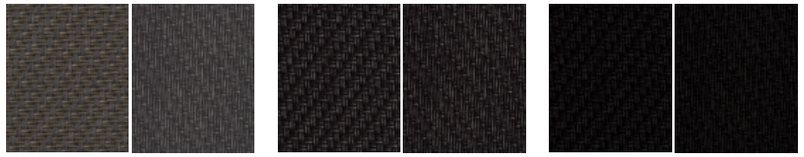

Serge 600 010011 charcoal | bronze
Serge 600 010010 charcoal | charcoal
Serge 600 030030 pure black | pure black

SERGE 600 BO LUNAR - tkanina podgumowana, całkowite zaciemnienie

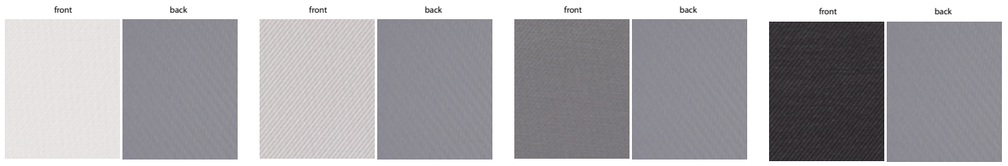

Serge 600 BO Lunar 002002 white | white
Serge 600 BO Lunar 002007 white | pearl grey
Serge 600 BO Lunar 001001 grey | grey
Serge 600 BO Lunar 010010 charcoal | charcoal

SUNŻAL
MARKIZY • PERGOLE • DACHY SZKLANE

ul. Schonów 3A
41-205 Sosnowiec

+48 505 510 405
+48 505 510 705

sunzal@sunzal.com.pl
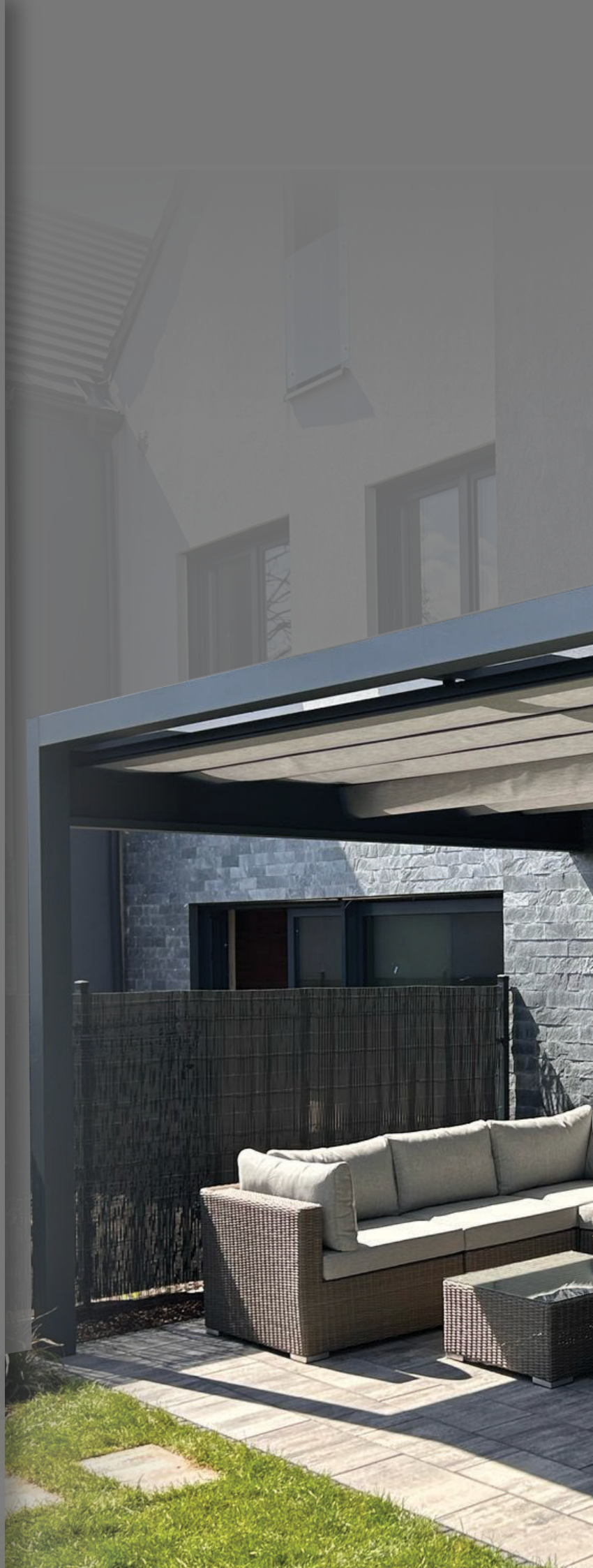
Dowiedz się więcej!